Painemittari

EQPZ-12 (b=1)Manometri (U-putkimittari)

Rakenne, koot 005–090

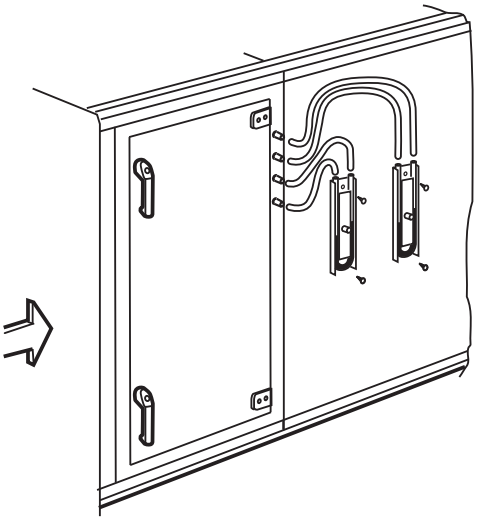

Manometri (-t) EQPZ-12 (b=1) asennettuna lyhyeen suodattimeen EQPA tai pussisuodattimeen EQPB

Rakenne, koot 081–216

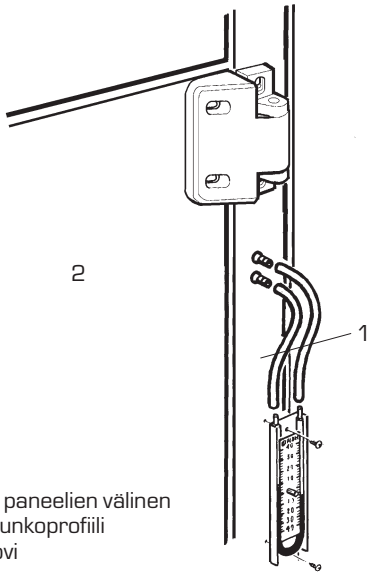

1. EQ-koneen paneelien välinen tolppa tai runkoprofiili
2. Tarkastusovi

Manometrin mittausalue 0–400 Pa.
Lämpötila-alue –25° →+100 °C.
Kiinnitä manometri ruuveilla viereiseen kiinteään paneeliin tai erilliseen kiinnityslevyyn ja liitä mukana toimitetut letkut koneessa oleviin mittayhteisiin.
.

Tärkeää!
Esisuodatinta (EQPB) käytettäessä manometreja on kaksi.

Painemittari

EQPZ-12 (b=3) Paine-eromittari

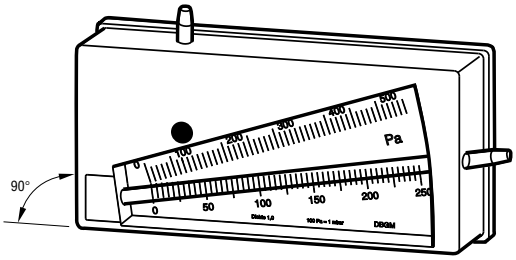

Paine-eromittari EQPZ-12 (b=3)
Lämpötila-alue –20° →+ 50°C

Paine-eromittari EQPZ-12 (b=3), liitetään letkuilla samalla tavalla kuin EQPZ-12 (b=1).

Luotettavien mittausarvojen saamiseksi on tärkeää asentaa painemittari vaakasuoraan ja oikeaan kulmaan.

EQPZ-12 (b=4) Paine-eromittari kytkimellä

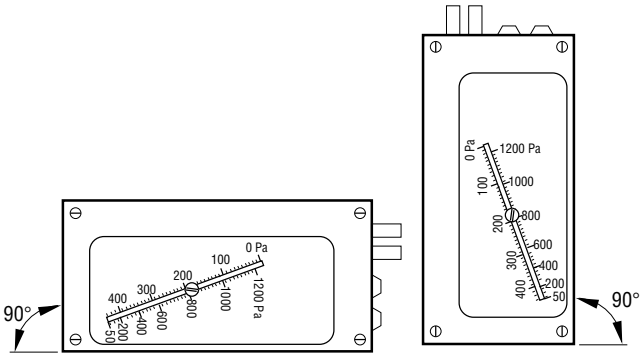

Paine-eromittari EUPZ-12 (b=4)
Lämpötila-alue –15° →+ 50°C

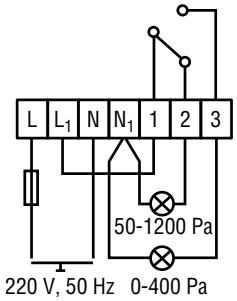

Kytkentäkaavio

EQPZ-25, EQPZ-26 Paine-eromittari (tyyppi Magnehelic)

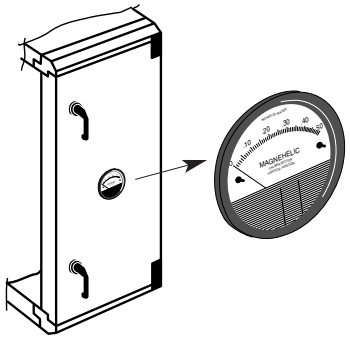

Paine-eromittari toimitetaan luukkuun kiinnitettynä ja letkut liitettynä.

Lämpötila-alue –6° →+60°C.

HUOM!
EQPZ-26 koostuu kahdesta paineeromittarista.

EQPZ-12 (b=2) Paine-eromittari (tyyppi Kytölä)

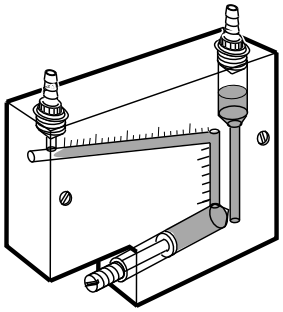

Lämpötila-alue –40° →+50°C.